# 剛健という価値、持続する品質。

## 安定したアタッチメント強度。

各部に鍛造・鋳鋼部材を採用。アームは先端部断面係数を従来機比15%上げるなど、これまでオプションとして設定していた3面補強アームと同等の強度を確保。ブームもフット下部強度を18%向上しています。

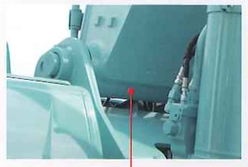

## アッパ本体の構造強度をアップ。

アッパフレーム底部構造を見直すとともにアンダカバー面積を最小限に抑えて強度アップ。また、サイドのデッキ部は断面強さを従来機比1.5倍と大幅に強化しています。

## 稼働を継続できる非常アクセル。

ITCSメカトロコントローラに不測のトラブルが生じても、非常アクセルにより運転の継続が可能。また、バックアップシステムにより自動で非常運転モードに切り替わります。

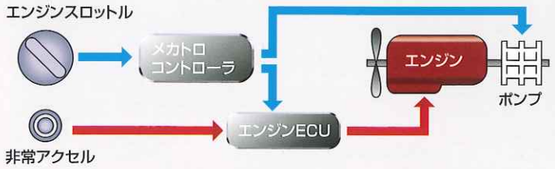


## 5年先10年先を見据えた耐久品質。

- ●耐久性優れた表皮素材のオペレータシート。
- ●高品質ウレタン塗装。
- ●補修がしやすいボルトアップハンドレール。

### ダブルエレメントエアクリーナを標準装備。

2重フィルタ構造の大容量エレメント。粉じんの多い環境でもエンジン性能をキープします。

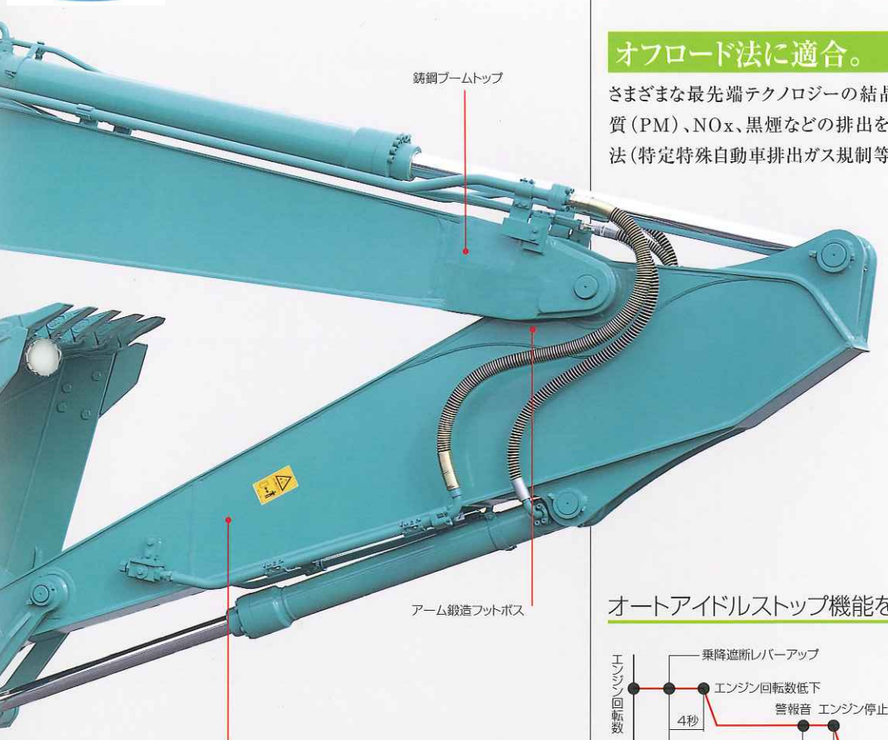


断面係数従来機比**15%**アップ

NEW

## 95%の集じん能力を発揮する新型燃料フィルタ。

コモンレール式エンジン専用の大容量フィルタを採用。ろ過精度を2ミクロンまで高めたハイグレードタイプで、燃料に混入したダストなどの不純物を95%集じんします。

### 電気系トラブル防止にも対策。

コントローラをはじめ、各部電気系統の信頼度を向上させました。





# 環境への慈しみ、未来に対する優しさ。

## オフロード法に適合。

さまざまな最先端テクノロジーの結晶である新型エンジンは、粒子状物質(PM)、NOx、黒煙などの排出を最小に。2006年施行のオフロード法(特定特殊自動車排出ガス規制等に関する法律)に適合しています。

### オートアイドルストップ機能を標準装備。

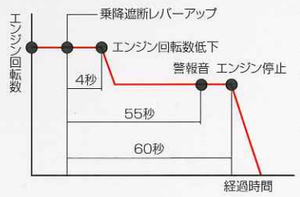


待機時などのムダなアイドリングをなくし燃料消費量・排ガス排出量を抑制。エンジン停止によりアワメータも止まり資産価値の維持にもつながります。

### エンジン回転を抑えるオートアクセル。

レバー中立時には自動的にエンジン回転を低減。ムダな燃料消費を抑え、騒音や排ガスの抑制にも効果的。エンジン回転の復帰時の立ち上がりも滑らかです。

### 超低騒音を実現、しかも音質もマイルドに。

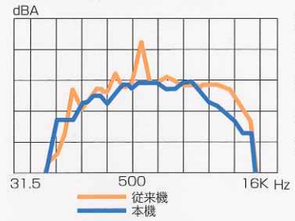


新採用の電子制御コモンレール式エンジンは独特の燃料噴射方式で低騒音。さらにポンプの改善などにより油圧リリーフ時の耳障りな音域をカットしています。

### EMC(電磁適合性)で欧州基準をクリア。

電波障害の原因にならないよう対策しています。

# SK200 SK210LC

## ■全体図

アーム(2.94m)、0.8m³バケット装着時。 *印はシュー突起を含みません。[ ]内はLCタイプ。

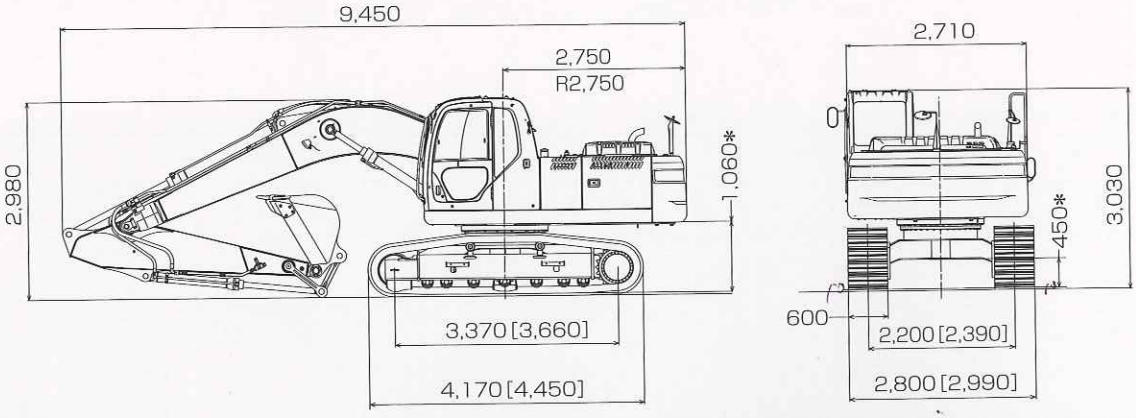


## ■作動範囲図

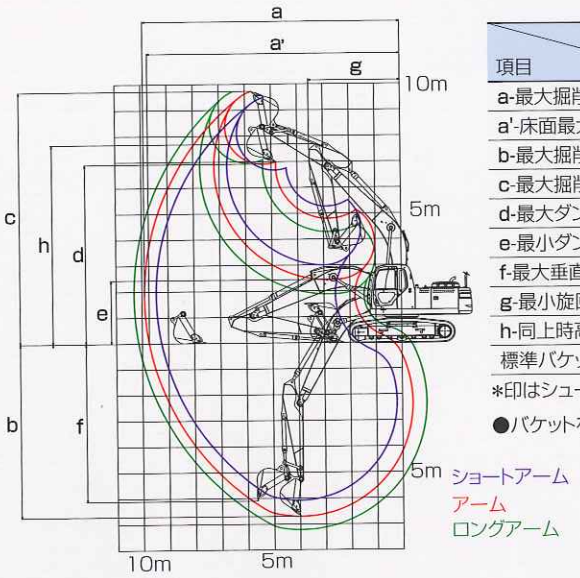


単位:mm

| 項目＼アームの種類 | ショートアーム(2.4m) | アーム(2.94m) | ロングアーム(3.5m) | アーム+EXアーム※(2.94m)(1.52m) |
|---|---|---|---|---|
| a-最大掘削半径 | 9,420 | 9,900 | 10,340 | 11,310 |
| a'-床面最大掘削半径 | 9,240 | 9,730 | 10,170 | 11,160 |
| b-最大掘削深さ* | 6,160 | 6,700 | 7,260 | 8,220 |
| c-最大掘削高さ* | 9,510 | 9,720 | 9,750 | 10,420 |
| d-最大ダンプ高さ* | 6,680 | 6,910 | 6,970 | 7,610 |
| e-最小ダンプ高さ* | 2,980 | 2,430 | 1,870 | 920 |
| f-最大垂直掘深さ* | 5,570 | 6,100 | 6,470 | 7,620 |
| g-最小旋回半径 | 3,560 | 3,540 | 3,480 | 3,540 |
| h-同上時高さ* | 7,750 | 7,680 | 7,720 | 7,680 |
| 標準バケット容量(山積) | 0.93m³ | 0.8m³ | 0.7m³ | 0.51m³ |

*印はシュー突起を含みません。バケット容量は新JIS表示です。※印は受注対応品です。

●バケットを反転すれば、ショベル作業ができます。

## ■各種シュー

| 形状 | シュー幅(mm) | クローラ全幅(mm) | | 接地圧(kPa{kgf/cm²}) | |
|---|---|---|---|---|---|
| | | SK200 | SK210LC | SK200 | SK210LC |
| 鉄クローラ(等高) | 600(標準) | 2,800 | 2,990 | 44{0.45} | 42{0.43} |
| | 700 | 2,900 | 3,090 | 39{0.40} | 37{0.37} |
| | 800 | 3,000 | 3,190 | 34{0.35} | 33{0.33} |
| ゴムパッドシュー※ | 600 | 2,800 | 2,990 | 45{0.46} | 43{0.44} |
| 三角シュー※ | 900 | 3,100 | 3,290 | 31{0.31} | 29{0.30} |

(注)接地圧は基本アタッチメント装着時の値です。※印のシューは受注対応品です。

## ■各種バケットの仕様と組み合わせ

| 項目 | 種類 | | ホウバケット | | | | | | | | | | | 法面仕上げバケット |
|---|---|---|---|---|---|---|---|---|---|---|---|---|---|---|
| タイプ | | | 幅狭 | | 標準 | 幅広 | | | ロングレンジ用 | | | 砕石 | 解体 | 法面 |
| 用途 | | | 一般掘削 | | | | 軽掘削・積込 | | 40FT用 | 50FT用 | 60FT用 | 重掘削 | | 法面仕上げ |
| バケット容量 | 山積(旧JIS) | m³ | 0.51 (0.45) | 0.7 (0.61) | 0.8 (0.7) | 0.93 (0.8) | 1.05 (0.9) | 1.3 (1.1)※ | 0.7 (0.61) | 0.45 (0.4) | 0.27 (0.24) | 0.8 (0.7) | 0.8 (0.7) | — |
| | 平積 | m³ | 0.39 | 0.52 | 0.59 | 0.67 | 0.75 | 0.9 | 0.5 | 0.35 | 0.2 | 0.59 | 0.59 | — |
| バケット口幅 | サイドカッタ有 | mm | 870 | 1,080 | 1,160 | 1,330 | 1,460 | — | 1,290 | 910 | 750 | 1,180 | 1,180 | — |
| | サイドカッタ無 | mm | 770 | 980 | 1,060 | 1,230 | 1,360 | 1,630 | 1,190 | 810 | 680 | 1,060 | 1,060 | 2,200×1,100 |
| ツースの数 | | | 3 | 5 | 5 | 5 | 6 | 6 | — | — | — | 4 | 5 | — |
| 組み合わせ | ショートアーム(2.4m) | | ○ | ○ | ○ | ◎ | △ | △ | — | — | — | ○ | ○ | △ |
| | アーム(2.94m) | | ○ | ○ | ◎ | △ | — | — | — | — | — | ○ | ○ | △ |
| | ロングアーム(3.5m) | | ○ | ◎ | △ | — | — | — | — | — | — | — | — | △ |
| | アーム+EXアーム※(1.52m) | | ◎ | — | — | — | — | — | — | — | — | — | — | — |
| | テレスコピックアーム | | ◎ | — | — | — | — | — | — | — | — | — | — | — |

標準タイプ以外はオプション設定です。バケット容量は新JIS表示で( )内は旧JIS表示です。◎印は標準の組み合わせ、○印は一般作業、△印は軽作業を示します。
※印は受注対応品です。